perixx

PERIPAD-205 / PERIPAD-705

▸User Manual ▸Bedienungsanleitung ▸manual de instrucciones
▸Mode D'Emploi ▸Manuale Utente ▸利用者マニュアル ▸产品说明书 ▸使用手册

VALUE CREATOR

perixx

Product Illustration

PERIPAD-205

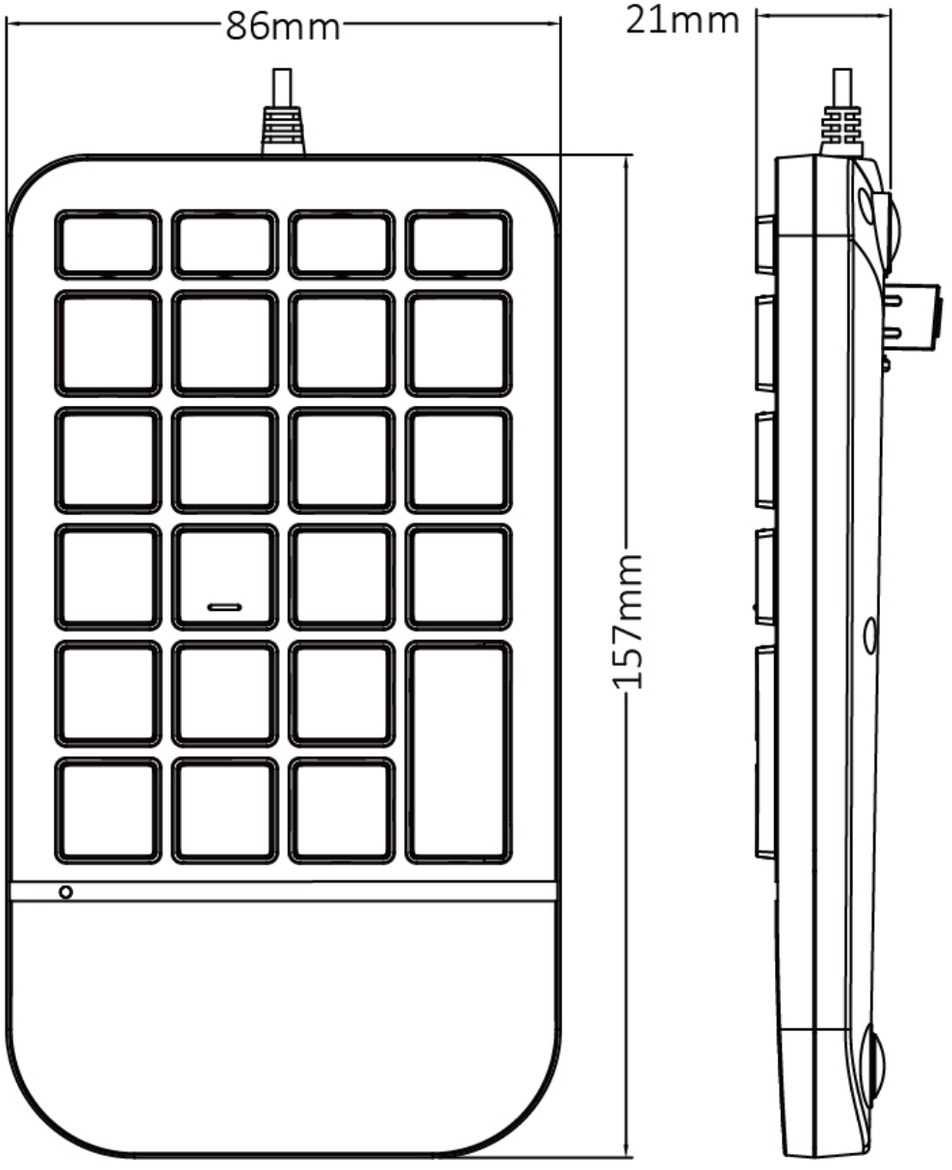

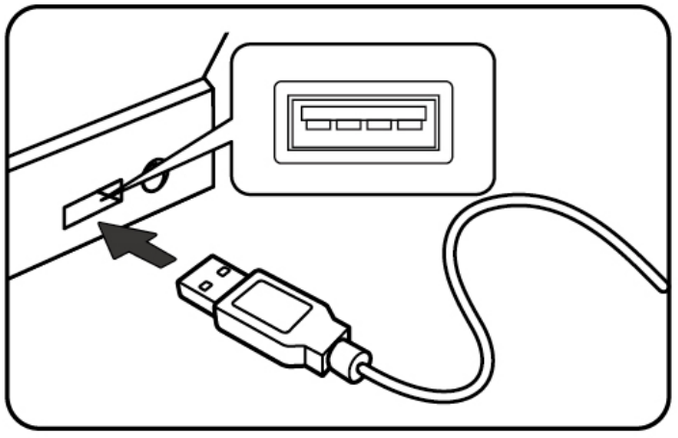

perixx

PERIPAD-705

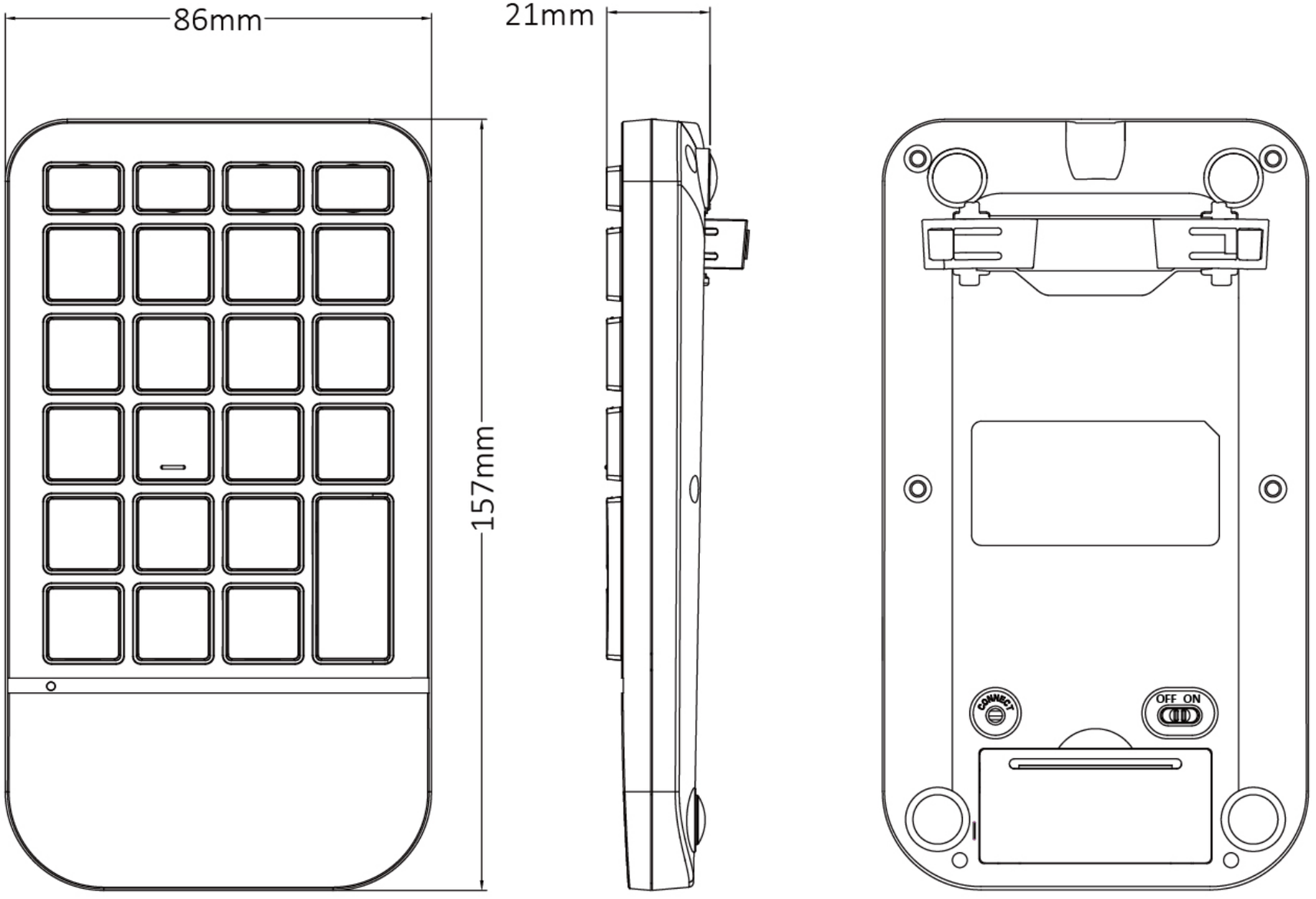

perixx

PERIPAD-705

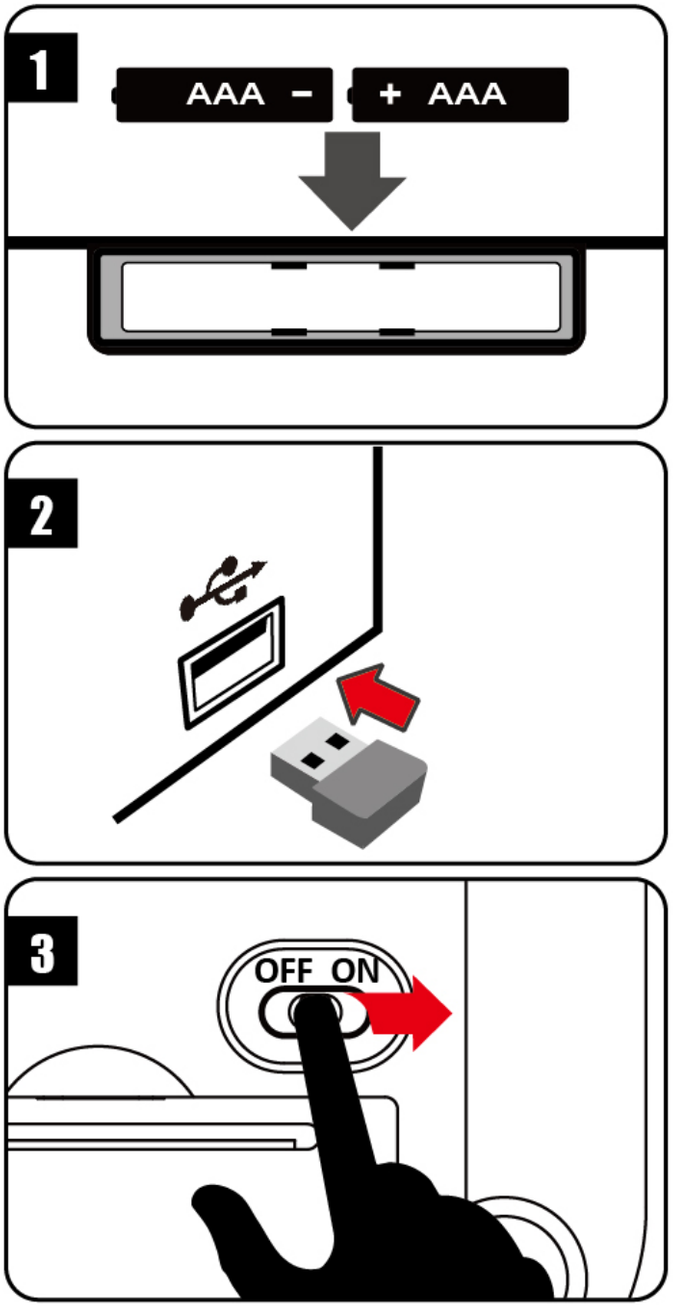

perixx

Table of Content

ENGLISH ---------- 6

DEUTSCH ---------- 9

ESPAÑOL ---------- 12

FRANÇAIS ---------- 15

ITALIANO ---------- 18

日本語 ---------- 21

简中 ---------- 24

繁中 ---------- 27

English(US/UK)

Caution

- The manufacturer and re-resellers are not responsible for any technical malfunctions, damage, or personal injury incurred by:
  - ▸Any attempt to dismantle, change or modify the product in any manner
  - ▸Malfunction or damage due to misuse or improper alteration or repair.
  - ▸Malfunction or damage caused by external influence such as falling
  - ▸Malfunction or damage is caused by a fire, salt, gas, earthquake, lightning, wind, water, or other natural calamities, or abnormal voltage.
  - ▸Malfunction or damage is caused by other devices connected to the products.
  - ▸Malfunction or damage is caused by high temperature, humid, greasy, dusty and hazardous environment.

- You are cautioned that changes or modifications not expressly approved by Perixx Computer GmbH could void your authority to operate the equipment.
- All brand names, trademarks and logos are the properties of their respective owners.

Please Note: Long-term repetitive use of any keyboard and mouse could cause injury to user. Perixx recommends users to avoid excessive use of this or any keyboard and mouse.

Specification

PERIPAD-205

Interface	USB2.0
Size	157*86*21mm
Cable Length	1M
Weight	168g
Material	ABS
OS requirement	Win XP / above
Key number	23
Key Type	Membrane
Actuation distance	1.30mm
Total travel distance	2.2±0.2mm
Durability	10 million keypresses

PERIPAD-705

Interface	2.4G
Size	157*86*21mm
Input Current	3V / ≤10mA
Weight	135g
Material	ABS
OS requirement	Win XP / above
Key number	23
Key Type	Membrane
Actuation distance	1.30mm
Total travel distance	2.2±0.2mm
Durability	10 million keypresses

Important Safety Instructions

- Avoid Dropping.
- Do not disassemble.
- Do no expose to liquids.
- This product is suitable for moderate climates only.
- The maximum ambient temperature during use of this product must not exceed 40 degree
- Open flame sources, such as candles, must not be placed on this product.
- Only use a dry cloth or brush to clean this product.

PERIPAD-705

LED Indicator	Status
Flashing red	Power On
Flashing red	Pairing
Flashing red	Low voltage

Deutsch (DE)

Bitte beachten Sie:

- Der Hersteller sowie die Wiederverkäufer sind nicht verantwortlich für technische Defekte, Schäden oder mögliche Verletzungen verursacht durch:
  - Versuche, den Artikel zu demontieren oder in jeglicher Form zu verändern
  - Zweckentfremdung oder eigene Reparaturen
  - Fremdeinwirkung wie z.B. Sturz oder Schlag
  - Feuer, Gas, Erdbeben, Blitz, Wind, Wasser, Überspannung oder jede andere Form von äußerer Gewalt
  - Andere mit der Tastatur verbundene Geräte
  - Zu hohe Temperaturen oder eine feuchte, staubige oder gefährliche Umgebung

- Der Benutzer wird darauf hingewiesen, dass Änderungen oder Modifizierungen an der Gerätschaft, die von Perixx Computer GmbH nicht ausdrücklich genehmigt sind, die Erlaubnis des Benutzers zur Inbetriebnahme des Gerätes außer Kraft setzen könnte.
- Alle Markennamen, Warenzeichen und Logos sind Eigentum von Perixx.

Die übermäßige Langzeit-Verwendung jeder Tastatur und Maus kann zu Verletzungen führen. Perixx empfiehlt Benutzern den übermäßigen Gebrauch von jeglicher Tastatur und Maus zu vermeiden.

Technische Daten

PERIPAD-205

Schnittstelle	USB2.0
Abmessung	157*86*21mm
Kabellänge	1M
Gewicht	168g
Material	ABS
Betriebssystem	Win XP / above
Tastenanzahl	23
Tasten Typ	Membran
Tastendruck- Signal	1.30mm
Gesamter Tastenhub	2.2±0.2mm
Lebensdauer	10 Millionen Tastenanschläge

PERIPAD-705

Schnittstelle	2.4G
Abmessung	157*86*21mm
Aktuelle Anzeige	3V / ≤10mA
Gewicht	135g
Material	ABS
Betriebssystem	Win XP / above
Tastenanzahl	23
Tasten Typ	Membran
Tastendruck- Signal	1.30mm
Gesamter Tastenhub	2.2±0.2mm
Lebensdauer	10 Millionen Tastenanschläge

Wichtige Sicherheitsanweisungen

- Lassen Sie das Gerät nicht fallen
- Bauen Sie das Gerät nicht auseinander
- Setzen Sie das Gerät keiner Flüssigkeit aus
- Das Gerät ist für moderates Klima zur privaten Benutzung konzipiert
- Die maximale Umgebungstemperatur während der Verwendung dieses Produktes darf 40 Grad nicht überschreiten
- Offene Flammenquellen wie Kerzen dürfen nicht auf dieses Produkt gestellt werden.
- Verwenden Sie zur Reinigung dieses Produkts nur ein trockenes Tuch oder eine weiche Bürste.

PERIPAD-705

LED Anzeige	Status
Rot leuchtend - An	Rot leuchtend - An
Rot leuchtend - An	Koppeln
Rot leuchtend - An	Batterie fast leer

ESPAÑOL (ES)

Tenga en cuenta:

- El fabricante y los distribuidores no son responsables de los defectos técnicos, daño o perjuicio causado por:
  - intentos de desmantelar o cambiar el producto en cualquier forma
  - apropiación indebida o propias reparaciones
  - influencias externas como caída o un golpe
  - fuego, gas, terremotos, rayos, viento, agua o cualquier otra forma de fuerza externa
  - Otros dispositivos conectados al teclado
  - temperaturas altas o un ambiente húmedo, polvoriento o peligroso

- Se advierte al usuario que los cambios o modificaciones del producto que no estén aprobados expresamente por Perixx Computer GmbH, permiten anular el uso del dispositivo al usuario.
- Todos los nombres de marcas, marcas comerciales y logotipos son propiedad de Perixx.
  El uso excesivo a largo plazo de cualquier teclado y el ratón puede causar lesiones. Perixx recomienda evitar el uso excesivo de cualquier teclado y ratón.

Technische Daten

PERIPAD-205

Interfaz	USB2.0
tamaño	157*86*21mm
Longitud del cable	1M
Peso	168g
Material	ABS
Requisito del sistema operativo	Win XP / above
Número clave	23
Tipo de tecla	Membrana
Distancia de actuación	1.30mm
Recorrido total	2.2±0.2mm
Durabilidad	10 millones de pulsaciones

PERIPAD-705

Interfaz	2.4G
tamaño	157*86*21mm
Corriente de entrada	3V / ≤10mA
Peso	135g
Material	ABS
Requisito del sistema operativo	Win XP / above
Número clave	23
Tipo de tecla	Membrana
Distancia de actuación	1.30mm
Recorrido total	2.2±0.2mm
Durabilidad	10 millones de pulsaciones

Important Safety Instructions

- Evite las caídas.
- No desmonte el producto.
- No exponer a líquidos.
- Este producto solo es adecuado para climas moderados.
- La temperatura ambiente máxima durante el uso de este producto no debe supercar los 40 grados.
- No se deben colocar fuentes de llama desprotegidas, como velas, sobre este producto.
- Utilice solo un paño o cepillo seco para limpiar este producto.

PERIPAD-705

Indicateur LED	Status
Clignotant rouge	Allumer
Clignotant rouge	Appariement
Clignotant rouge	Basse tension

FRANÇAIS (FR)

Avertissement

• Le fabricant et re-revendeurs ne sont pas responsable des défaillances techniques, des dommages ou des blessures occasionnées par:

- ▸Toute tentative de démonter, changer ou modifier le produit de quelque manière
- ▸Dysfonctionnement ou dommages à cause d'une mauvaise utilisation ou une modification incorrecte ou la réparation.
- ▸Dysfonctionnement ou dommages causé par la chute après l'achat.
- ▸Dysfonctionnement ou dommages sont causés par un incendie, le sel, le gaz, tremblement de terre, la foudre, le vent, l'eau, ou d'autres calamités naturelles, ou d'une tension anormale.
- ▸Dysfonctionnement ou les dommages sont causés par d'autres appareils connectés au clavier.
- ▸Dysfonctionnement ou dommage est causé par une température élevée, environnement humide, grasse, poussiéreux et dangereux

• Vous êtes averti que des changements ou des modifications ne sont pas expressément approuvés par le responsable tiers pour la conformité pourraient annuler votre autorité quant à utiliser cet appareil.

• Tous les noms de marque, marques et logos sont la propriété de leurs propriétaires respectifs.

S'il vous plaît noter: l'utilisation répétitive à long terme d'un clavier et une souris pourrait causer des blessures à l'utilisateur. Perixx recommande aux utilisateurs d'éviter l'utilisation excessive de ce ou tout clavier et la souris.

perixx

FRANÇAIS (FR)

Specifications techniqes

PERIPAD-205

Interface	USB2.0
Taille	157*86*21mm
Longueur de câble	1M
Poids	168g
Matériel	ABS
Exigence du système d'exploitation	Win XP / above
Numéro de clé	23
Type de Touche	Membrane
Distance d'actionnement	1.30mm
Distance de déplacement totale	2.2±0.2mm
Durabilité	10 millions de frappes

PERIPAD-705

Interface	2.4G
Taille	157*86*21mm
Corriente de entrada	3V / ≤10mA
Poids	135g
Matériel	ABS
Exigence du système d'exploitation	Win XP / above
Numéro de clé	23
Type de Touche	Membrane
Distance d'actionnement	1.30mm
Distance de déplacement totale	2.2±0.2mm
Durabilité	10 millions de frappes

perixx

FRANÇAIS (FR)

Instructions importantes de sécurité

- Ne pas faire tomber.
- Ne pas démonter.
- Ne pas exposer â des liquides.
- Ce produlт est adapté uniquement aux climats modérés.
- La temperature ambiante maxmale pendant l'utilisation de ce produit ne doit pas dépasser 40 degrés.
- Ce produit ne doit pas étre exposé â des sources de flame nue, notamment des bougies.
- Nettoyez ce produit uniquement avec un chiffon sec ou une brosse.

PERIPAD-705

Indicador LED	Status
Intermitente rojo	Encender
Intermitente rojo	Emparejamiento
Intermitente rojo	Baja tensión

ITALIANO (IT)

Attenzione

• Il produttore e i rivenditori non sono responsabili per eventuali malfunzionamenti tecnici, danni o lesioni personali causati da:

- ▸Qualsiasi tentativo di smantellare, cambiare o modificare il prodotto in qualsiasi modo
- ▸Malfunzionamenti o danni dovuti ad uso, alterazione o riparazione impropri.
- ▸Malfunzionamenti o danni causati da fattori esterni come la caduta
- ▸Malfunzionamenti o danni causati da incendi, sale, gas, terremoti, fulmini, vento, acqua, o altre calamità naturali, ovvero da voltaggio anomalo.
- ▸Malfunzionamenti o danni causati da altri dispositivi connessi al prodotto.
- ▸Malfunzionamenti o danni causati da alte temperature ovvero da ambiente umido, grasso, polveroso o pericoloso.

• Si avvisa che alterazioni o modifiche non espressamente approvate da Perixx Computer GmbH potrebbero annullare il vostro permesso di utilizzare l'apparecchiatura.

• Tutte le etichette, i marchi e loghi sono di proprietà dei rispettivi titolari.

Nota: A lungo termine l'uso ripetitivo di qualsiasi tastiera e mouse potrebbe causare lesioni all'utente. Perixx consiglia agli utenti di evitare l'uso eccessivo di questa o di qualsiasi altra tastiera o mouse.

perixx

ITALIANO (IT)

Specifiche

PERIPAD-205

Interfaccia	USB2.0
Taglia	157*86*21mm
Lunghezza del cavo	1M
Peso	168g
Materiale	ABS
Requisito del sistema	Win XP / above
operativo	23
Numero di tasti	membrana
Tipo di tastiera	1.30mm
Distanza di azionamento	2.2±0.2mm
Corsa totale	10 milioni di
Durata	pressioni sui tasti

PERIPAD-705

Interfaccia	2.4G
Taglia	157*86*21mm
Corrente di ingress	3V / ≤10mA
Peso	135g
Materiale	ABS
Requisito del sistema operativo	Win XP / above
Numero di tasti	23
Tipo di tastiera	Membrane
Distanza di attuazione	1.30mm
Corsa totale	2.2±0.2mm
Durata	10 million keypresses

perixx

ITALIANO (IT)

Istruzioni importanti per la sicurezza

- Evita di cadere
- Non smontare
- Non esporre a liquidi
- Questo prodotto è adatto solo per climi temperati
- La temperatura di ambiente durante l'uso di questo prodotto non deve superare i 40 gradi
- Fonti di fiamme libere, come candele, non devono essere posizionate su questo prodotto.
- Utilizzare solo un panno asciutto o una spazzola per pulire questo prodotto.

PERIPAD-705

Indicatore LED	Status
Rosso lampeggiante	Accensione
Rosso lampeggiante	Accoppiamento
Rosso lampeggiante	Batteria scarica

日本語 (JA)

保証規定のご注意

- 保証期間中でも次の場合は、弊社若しくは再販売業者が保証対象外と判断させていただきます。
  - ▸弊社および弊社が指定する機関以外の第三者ならびにお客様による改造、分解、修理により故障した場合。
  - ▸乱用、誤用などによる故障・損傷が生じた場合。
  - ▸お取扱上の不注意（落下、衝撃、水掛り、砂・泥の付着、機器内部への水・砂・薬品の入り込みなど）により故障した場合。
  - ▸地震、火災、落雷、風水害、その他の天変地異、公害、異常電圧などの外的要因により故障した場合。
  - ▸弊社が定める機以外に接続、または組み込んで使用し、故障または破損した場合。
  - ▸通常一般家庭内で想定される使用環境の範囲を超える温度、湿度、振動等、若しくは手入れの不備（カビ発生、チリ・ホコリ等）により故障した場合。
  - ▸その他、無償修理または交換が認められない事由が発見された場合。
- 利用規約を遵守いただけない場合(不当な改造や修理等)には、本製品の使用を制限させていただく場合がございます。何卒ご了承ください。

- 本書に記載のブランド名や製品名やロゴ等の商標権はそれぞれ各社が所有しています。

使用上のご注意：キーボードやマウスを長時間操作すると、手、腕、首、肩などに深刻な障害を引き起こす恐れがあります。長時間連続のご使用をお控えください。

仕様

PERIPAD-205

インターフェイス	USB2.0
サイズ	157*86*21mm
ケーブル長さ	1M
重さ	168g
材質	ABS
対応system	Win XP / above
キー番号	23
キーボードタイプ	メンブレン
キーストローク（接点）	1.30mm
キーストローク	2.2±0.2mm
耐久性	1,000万回の打鍵

PERIPAD-705

インターフェイス	2.4G
サイズ	157*86*21mm
入力電流	3V / ≤10mA
重さ	135g
材質	ABS
対応system	Win XP / above
キー番号	23
キーボードタイプ	メンブレン
キーストローク（接点）	1.30mm
キーストローク	2.2±0.2mm
耐久性	1,000万回の打鍵

安全にお使いいただくために

- 落とさないでください
- 分解しないでください
- 濡らさないでください
- 極度に暑い・寒い環境での使用はお避け下さい
- 使用時の最高気温は40度です
- ろうそくなどの火を製品に近づけないでください
- 掃除の際は乾いた布またはブラシのみをご使用ください

PERIPAD-705

LED表示	Status
赤点滅	電力入
赤点滅	ペアリング中
赤点滅	電力低下

perixx

簡体中文 (SC)

注意

- 制造商和经销商不对以下行为所导致的的任何技术故障损失或人身伤害承担责任
  - 以任何方式企图拆除，更改或修改产品引起的故障或损坏
  - 由于误用或不当更改，修理故障引起的故障或损坏
  - 由于购买后摔落产品引起的故障或损坏
  - 由于火，盐，气体，地震，曝晒，风，水，或其他自然灾害，或异常电压引起的故障或损坏
  - 由于产品连接到其它设备引起的故障或损坏。
  - 由于高温，潮湿，油腻，多尘和危险的环境引起的故障或损坏
- 请注意，若由未经合规责任方明确批准的变更或修改，可能使用户失去对设备的操作权限
- 所有的品牌名称，商标和标志是其各自所有者的财产

请注意：长期反复使用键盘和鼠标可能对用户造成伤害。 Perixx建议用户避免过度使用任何键盘和鼠标。

规格

PERIPAD-205

接口	USB2.0
尺寸	157*86*21mm
线材长度	1M
重量	168g
材料	ABS
操作系统要求	Win XP / above
Key number	23
键型	硅胶膜
触发键程	1.30mm
总行程距离	2.2±0.2mm
按键寿命	1000万次

PERIPAD-705

接口	2.4G
尺寸	157*86*21mm
输入电流	3V / ≤10mA
重量	135g
材料	ABS
操作系统要求	Win XP / above
Key number	23
键型	硅胶膜
触发键程	1.30mm
总行程距离	2.2±0.2mm
按键寿命	1000万次

重要安全说明

- 避免跌落。
- 不要拆解。
- 不要接触液体。
- 本产品仅适用于温和气候。
- 使用本产品时的最高环境温度不得超过40度。
- 不得在本产品上放置开放式火源，如蜡烛。
- 只能用干布或刷子清洁本产品。

PERIPAD-705

指示灯	状态
红灯闪烁	打开电源开关
红灯闪烁	配对中
红灯闪烁	低电压提示

繁體中文 (TC)

注意

- 製造商和經銷商不對以下行為所導致的的任何技術故障損失或人身傷害承擔責任
  - ▸以任何方式企圖拆除，更改或修改產品引起的故障或損壞
  - ▸由於誤用或不當更改，修理故障引起的故障或損壞
  - ▸購買後摔落產品引起的故障或損壞
  - ▸由於，鹽，氣體，地震，曝曬，風，水，或其他自然災害，或異常電壓引起的故障或損壞
  - ▸由於產品連接到其它設備引起的故障或損壞。
  - ▸由於高溫，潮濕，油膩，多塵和危險的環境引起的故障或損壞
- 請注意，若由未經合規責任方明確批准的變更或修改，可能使使用者失去對設備的操作許可權
- 所有的品牌名稱，商標和標誌是其各自所有者的財產

請注意：長期反覆使用鍵盤和滑鼠可能對用戶造成傷害Perixx建議用戶避免過度使用任何鍵盤和滑鼠。

規格

PERIPAD-205

使用介面	USB2.0
尺寸	157*86*21mm
線長	1M
重量	168g
材質	ABS
系統要求	Win XP / above
按鍵數	23
按鍵種類	薄膜式
觸發距離	1.30mm
總行程	2.2±0.2mm
使用壽命	1000萬次點擊

PERIPAD-705

使用介面	2.4G
尺寸	157*86*21mm
輸入電流	3V / ≤10mA
重量	135g
材質	ABS
系統要求	Win XP / above
按鍵數	23
按鍵種類	薄膜式
觸發距離	1.30mm
總行程	2.2±0.2mm
使用壽命	1000萬次點擊

重要安全提醒

- 避避免掉落
- 請勿拆解
- 不要接觸到液體
- 本產品僅能在温和的氣候下使用
- 使用本產品時，周圍環境温度不能超過40度
- 請務將無覆蓋的火源(如蠟燭) 放置在本產品上
- 僅可使用乾布或刷子清潔本產品

PERIPAD-705

LED 指示燈	狀態
閃紅燈	電源開啟
閃紅燈	連接裝置
閃紅燈	低電量

perixx

繁體中文 (TC)

USB 數字鍵盤

型　　號 ： PERIPAD-205

電源輸入 ： DC 5V ⎓ 20mA

製造號碼 ： 如本體

製造年份 ： 2019

原 產 地 ： 中國大陸

R3B701
RoHS

製 造 商 ： 佩銳科技(深圳)有限公司

地　　址 ： 深圳市南山區西麗街道文苑路43號聚創金谷創意園A棟509-510

進 口 商 ： 仁宏國際有限公司

地　　址 ： 新北市新店區安祥路97巷2號1樓

電　　話 ： 02-22008556

限用物質含有情況標示表

設備名稱：USB 數字鍵盤 Equipment name				型號（型式）：PERIPAD-205 Type designation (Type)		
單元Unit	限用物質及其化學符號 Restricted substances and its chemical symbols					
	鉛Lead (Pb)	汞Mercury (Hg)	鎘Cadmium (Cd)	六價鉻 Hexavalent chromium (Cr^{+6})	多溴聯苯 Polybrominated biphenyls (PBB)	多溴二苯醚 Polybrominated diphenyl ethers (PBDE)
滑鼠滾輪	○	○	○	○	○	○
印刷電路版	○	○	○	○	○	○
滑鼠上下蓋	○	○	○	○	○	○
接收器的外殼	○	○	○	○	○	○
滑鼠腳墊	○	○	○	○	○	○
滑鼠透鏡	○	○	○	○	○	○

備考1.〝超出0.1 wt %〞及〝超出0.01 wt %〞係指限用物質之百分比含量超出百分比含量基準值。

Note 1：“Exceeding 0.1 wt %” and “exceeding 0.01 wt %” indicate that the percentage content of the restricted substance exceeds the reference percentage value of presence condition.

備考2.〝○〞係指該項限用物質之百分比含量未超出百分比含量基準值。

Note 2：“o” indicates that the percentage content of the restricted substance does not exceed the percentage of reference value of presence.

備考3.〝—〞係指該項限用物質為排除項目。

Note 3：The “–” indicates that the restricted substance corresponds to the exemption.

繁體中文 (TC)

無線2.4GHz 數字鍵盤

型　　號 ： PERIPAD-705

電源輸入 ： DC 3V ⎓ 10mA

製造號碼 ： 如本體

製造年份 ： 2019

原 產 地 ： 中國大陸

R3B701
RoHS

製 造 商 ： 佩銳科技(深圳)有限公司

地　　址 ： 深圳市南山區西麗街道文苑路43號聚創金谷創意園A棟509-510

進 口 商 ： 仁宏國際有限公司

地　　址 ： 新北市新店區安祥路97巷2號1樓

電　　話 ： 02-22008556

限用物質含有情況標示表

設備名稱：無線2.4GHz 數字鍵盤　型號（型式）：PERIPAD-705
Equipment name　Type designation (Type)

單元Unit	限用物質及其化學符號 Restricted substances and its chemical symbols					
	鉛Lead (Pb)	汞Mercury (Hg)	鎘Cadmium (Cd)	六價鉻 Hexavalent chromium (Cr^{+6})	多溴聯苯 Polybrominated biphenyls (PBB)	多溴二苯醚 Polybrominated diphenyl ethers (PBDE)
滑鼠滾輪	○	○	○	○	○	○
印刷電路版	○	○	○	○	○	○
滑鼠上下蓋	○	○	○	○	○	○
接收器的外殼	○	○	○	○	○	○
滑鼠腳墊	○	○	○	○	○	○
滑鼠透鏡	○	○	○	○	○	○

備考1.〝超出0.1 wt %〞及〝超出0.01 wt %〞係指限用物質之百分比含量超出百分比含量基準值。

Note 1：“Exceeding 0.1 wt %” and “exceeding 0.01 wt %” indicate that the percentage content of the restricted substance exceeds the reference percentage value of presence condition.

備考2.〝○〞係指該項限用物質之百分比含量未超出百分比含量基準值。

Note 2：“○” indicates that the percentage content of the restricted substance does not exceed the percentage of reference value of presence.

備考3.〝—〞係指該項限用物質為排除項目。

Note 3：The “–” indicates that the restricted substance corresponds to the exemption.

perixx

VALUE CREATOR