perixx

PERIMICE-710 II

User's Guide

VALUE CREATOR

Perixx's warranty obligations are limited to the terms set forth below. Perixx warrants this hardware product against defects in materials and workmanship for a period of one (1) year from the date of original invoice.

If you discover a defect, Perixx will either repair or replace the product free of charge. You must contact Perixx for a Return Merchandise Authorization number (RMA) prior to returning any product. For each product returned for warranty service, please include your name, shipping address (no P.O. Box), telephone number, copy of the bill of sale as proof of purchase and make sure that the package is clearly marked with your RMA number.

THE WARRANTY AND REMEDIES SET FORTH ABOVE ARE EXCLUSIVE AND IN LIEU OF ALL OTHERS, WHETHER WRITTEN, ORAL, EXPRESS OR IMPLIED. PERIXX SPECIFICALLY DISCLAIMS ANY AND ALL IMPLIED WARRANTIES, INCLUDING AND WITHOUT LIMITATION, WARRANTIES OF MERCHANTABILITY AND FITNESS FOR A PARTICULAR PURPOSE. NO PERIXX DEALER, AGENT, OR EMPLOYEE IS AUTHORIZED TO MAKE ANY MODIFICATION, EXTENTION OR ADDITION TO THIS WARRANTY.
PERIXX IS NOT RESPONSIBLE FOR SPECIAL, INCIDENTAL OR CONSEQUENTIAL DAMAGES RESULTING FROM ANY BREACH OF WARRANTY, OR UNDER ANY LEGAL THEORY, INCLUDING BUT NOT LIMITED TO LOST PROFITS, DOWNTIME, GOODWILL, DAMAGE TO OR REPLACEMENT OF EQUIPMENT OR PROPERTY AND ANY COST OF RECOVERING, REPROGRAMMING OR REPLRODUCING ANY PROGRAM OR DATA STORED IN OR USED WITH PERIXX PRODUCTS. PERIXX'S MAXIMUM LIABILITY FOR ANY AND ALL

DAMAGES ARISING OUT OF USE OF THE PRODUCT SHALL BE LIMITED TO THE AMOUNTS PAID BY PURCHASER FOR SUCH PRODUCT.

Caution

- The manufacturer and re-resellers are not responsible for any malfunctions, damage, or personal injury incurred by:
  - A misuse of the product
  - Any attempt to dismantle, change or modify the product in any manner
- You are cautioned that changes or modifications not expressly approved by the party responsible for the compliance could void your authority to operate the equipment.
- Mandatory repair charges are required for the following conditions, within the guarantee period:
  - Malfunction or damage is due to misuse or improper alteration or repair.
  - Malfunction or damage caused by the falling after the purchase.
  - Malfunction or damage is caused by a fire, salt, gas, earthquake, lighting, wind, water, or other natural calamities, or abnormal voltage.
  - Malfunction or damage is caused by other devices connected to the keyboard.
- All brand names, trademarks and logos are the properties of their respective owners.

Please Note:

Long-term repetitive use of any products could cause injury to user. Perixx recommends users avoid excessive use of this or any products.

Product Illustration

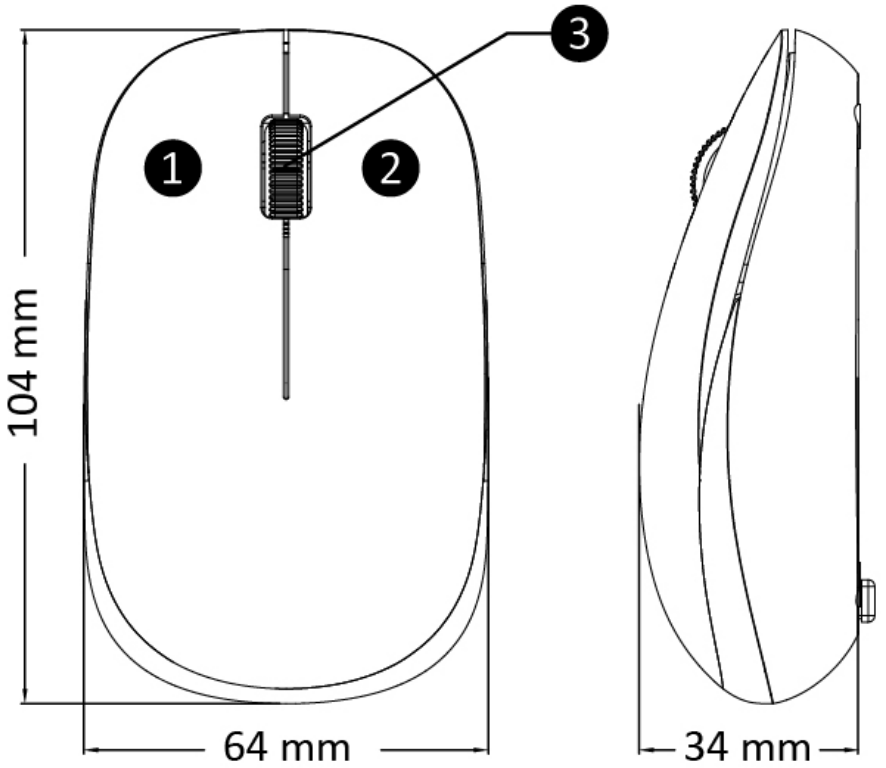

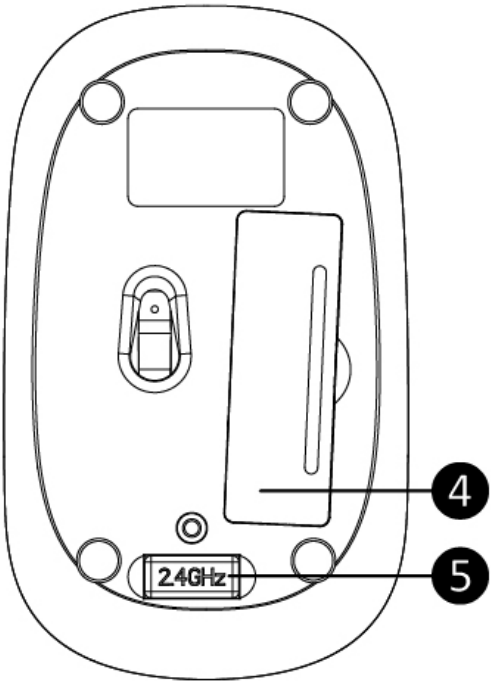

1. **Left Click**
2. **Right Click**
3. **Wheel:**
   In a scrollable window, rotate the wheel toward you to move down, away from you to move up.
4. **Battery Cover:** 1pcs* AA battery
5. **Nano Receiver**

Product specification

Color	Black or White
Interface	Wireless 2.4G
Size	104x64x34mm(Mouse)
	19x15x6mm(Receiver)
Weight	52±5g
Material	ABS(Body)
	Rubber(Wheel)
	Receiver Body(ABS)
OS requirement	Win XP and above

Installation Process

Step 1

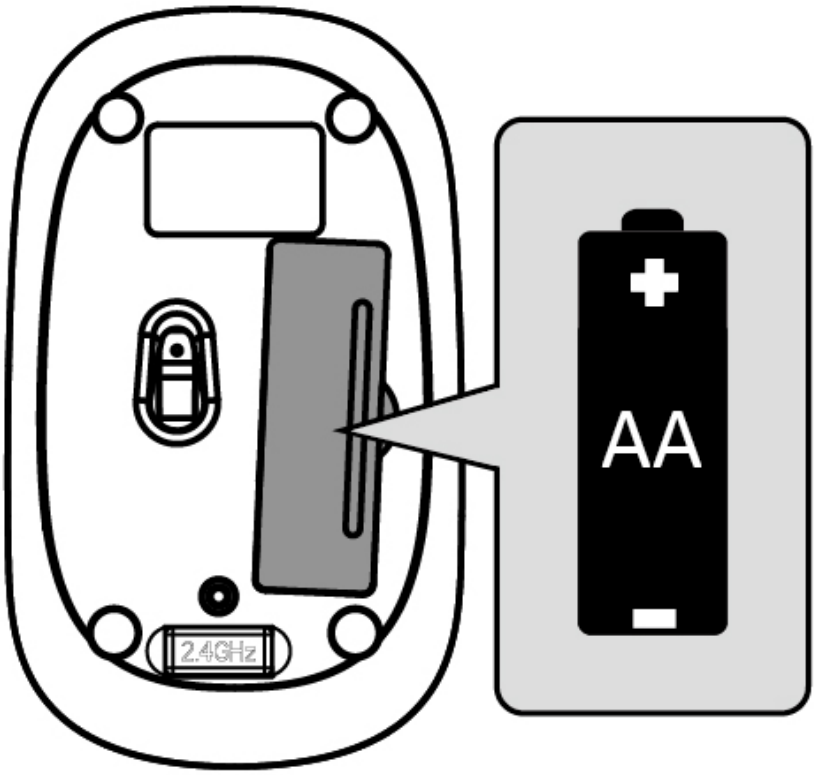

perixx

Step 2

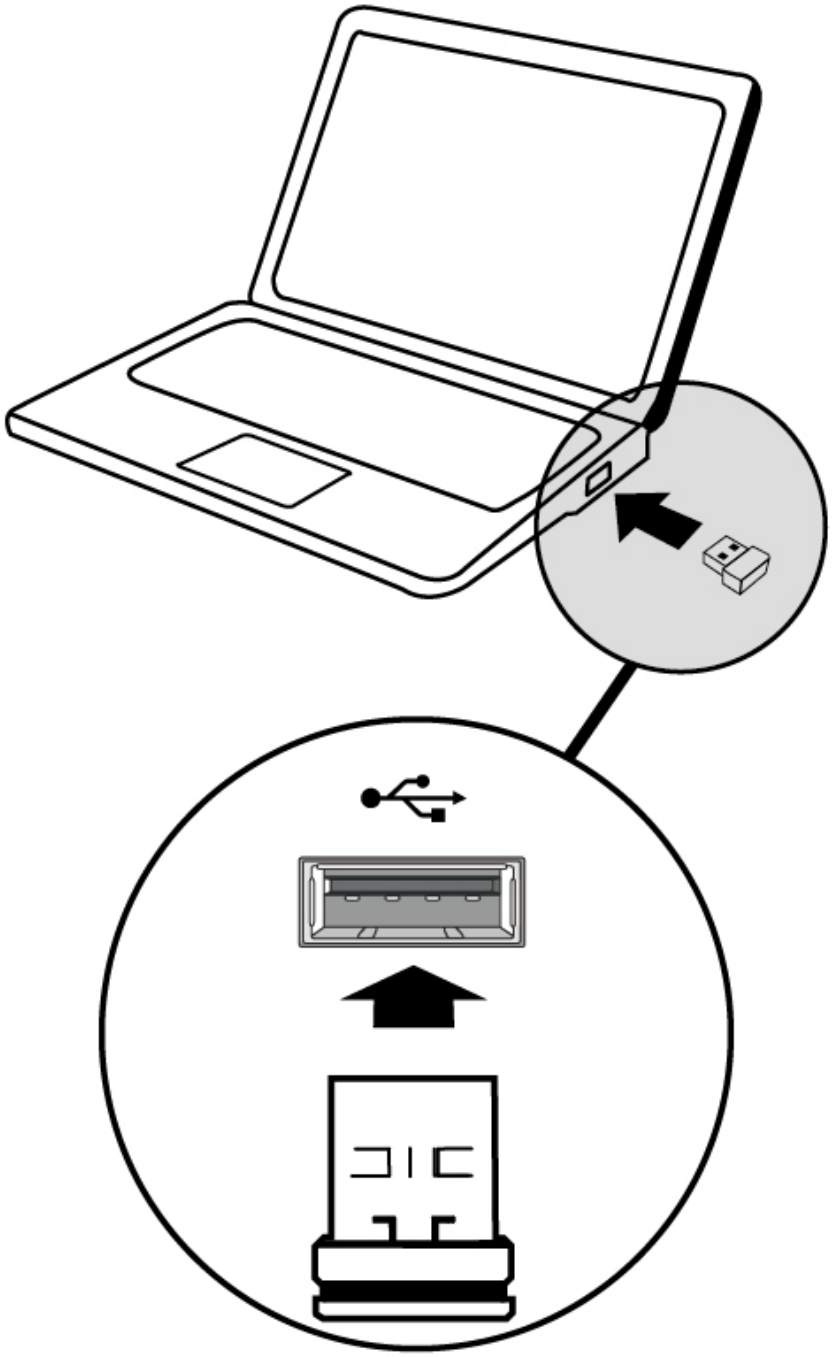

Power Saving Mode & Battery Consumption

Power Saving mode helps to consume minimum power (when kept on) by turning off signal connection when the mouse is in Idle Mode and increases the battery life.

	Working Mode	Idel Mode
Stop Working Time	-	1 Min
Consumption	8.7mA	0.22mA

	Sleeping Model	Standby Mode
Stop Working Time	8 Minute	After 8 Minutes
Consumption	0.12mA	35µA

When the mouse is in power saving mode, click on any mouse button to reconnect.
1pcs of brand-new AA battery (2580mAh) provides up to 160 days of use when you use about two hours a day.

English(US/UK)

Thank you for purchasing this product from Perixx.
This product has been designed to offer quick installation and operation. With Plug & Play feature, this device does not need a specific driver under Windows XP, Vista, 7, 8, 10.

Connection Setup

1. Remove the battery from the device (Reset Only)
2. Insert the battery
3. Insert the USB Receiver
4. The device should work after a few seconds. If not, please repeat from step 1

Questions and Answers

Q. After I install the wireless device, why it is not working?
A: This is due to the missing of wireless connection. The device is not connecting with the PC, and please setup the connection between the device and the receiver again.

Q. The wireless mouse works in the first few days, but it doesn't work properly now or stops working. Why?
A: When the battery power is low, the mouse may not work properly. Please immediately change a new battery, and it should work again.

English(US/UK)

Q. The wireless mouse works in the first few days, but it doesn't work properly now or stops working. Why?

A: When the battery power is low, the mouse may not work properly. Please immediately change a new battery, and it should work again.

Q. The mouse pointer 'jitters'?

A: This is normally due to the surface on which the mouse is being used. To get the best performance from your mouse we recommend that you use a high quality mouse mat; however, in most cases the mouse will operate perfectly on most surfaces except glass or highly reflective surfaces. If in doubt try the mouse on another surface.

Deutsch (DE)

Vielen Dank das Sie sich für ein Produkt von Perixx entschieden haben. Dieses Produkt ist benutzerfreundlich und lässt sich sehr leicht installieren. Ausgestattet mit der Plug & Play Funktion, braucht dieses Produkt kein Treiber bei Windows XP, Vista, 7, 8, 10.

Verbindungsaufbau

1. Entfernen Sie Batterie aus dem Gerät (Nur bei Zurücksetzung)
2. Legen Sie die Batterie ein
3. Stecken Sie den USB Empfänger ein.
4. Das Gerät sollte nach ein paar Sekunden funktionieren, wenn nicht, wiederholen Sie den Schritt 1.

Häufig Gestellte Fragen (FAQ)

F. Nach der Installation der kabellosen Maus, funktoniert sie nicht. Was kann ich tun?
A. Die Maus hat sehr wahrscheinlich keine Verbindung zum Empfanger.

F. Die kabellose Maus funktioniert einige Tage, dann auf ein Mal nicht mehr. Wieso?
A. Prüfen Sie die Batterien in der Maus. Sollten diese leer sein, wird Ihre Maus nicht mehr richtig funktionieren. Bitte tauschen Sie diese durch neuwertige Batterien aus. Nun sollte die Maus wieder ordnungsgemäß funktionieren.

F. Der Mauszeiger zittert ab und zu?
A. Normalerweise liegt es an der Oberfläche wo die Maus benutzt wird. Wenn Sie eine optimale Handhabung erzielen wollen benuten Sie ein Mauspad. Die Maus sollte eigentlich auf den gängigsten Oberflächen funktionieren, es sei denn die Oberfläche reflektiert stark, oder es ist Glas.

Probieren Sie die Maus an unterschiedlichen Oberflächen aus.

Español (ES)

Gracias por adquirir este producto de Perixx. Este producto ha sido diseñado para permitirle una rápida instalación y funcionamiento. Con función Plug & Play, este dispositivo no precisa de controladores específicos con Windows XP, Vista, 7, 8, 10.

Configuración de la conexión

1. Extraiga la pila del dispositivo (solo Reset)
2. Introduzca la pila
3. Conecte el receptor USB
4. El dispositivo debería funcionar después de unos segundos. En caso contrario, repita la operación desde el punto 1

Preguntas y respuestas

P. Tras instalar el dispositivo inalámbrico, ¿por qué no funciona?

R: Debido a la falta de conexión inalámbrica. El dispositivo no está conectado al PC; además, no olvide volver a configurar la conexión entre el dispositivo y el receptor.

P. El ratón inalámbrico funciona los primeros días, pero después no funciona correctamente o deja de funcionar. ¿Por qué?

R: Cuando la batería esté baja, es posible que el ratón no funcione correctamente. Sustituya la batería inmediatamente y el ratón volverá a funcionar.

P. El puntero del ratón “tiembla”.

R: Normalmente, esto se debe a la superficie sobre la que se utiliza el ratón. Para que el ratón funcione a la perfección, recomendamos utilizar una alfombrilla de calidad; no obstante, en la mayoría de los casos, el ratón funcionará sin problemas en la mayoría de las superficies salvo las de cristal o superficies muy reflectantes. En caso de duda, pruebe el ratón sobre otra superficie.

Nous vous remercions d'avoir acheté ce produit Perixx. Sa conception facilite l'installation rapide et le fonctionnement aisé. Grâce à sa caractéristique Plug & Play, cet appareil ne nécessite aucun pilote spécifique sous Windows XP, Vista, 7, 8, 10.

Paramétrage de connexion

1. Retirer la batterie de l'appareil (Réinitialisation uniquement)
2. Mettre la batterie
3. Mettre le récepteur USB en place
4. L'appareil doit se mettre en marche au bout de quelques secondes. Si ce n'est pas le cas, reprenez les instructions à partir de l'étape 1.

Questions / Réponses

Q. J'ai installé le produit sans fil, pourquoi ne fonctionne-t-il pas ?

R : Cela est dû à l'absence de connexion sans fil. L'appareil n'est pas connecté au PC, veuillez réinitialiser la connexion entre le dispositif sans fil et le récepteur.

Q. La souris sans fil a fonctionné pendant quelques jours, mais elle ne fonctionne plus correctement ou elles'est arrêtée. Pourquoi ?

R : Quand la pile est faible, la souris ne peut pas fonctionner correctement. Pour qu'elle

fonctionne à nouveau, il suffit de mettre une nouvelle pile.

Q. Le curseur de la souris ‘saute’ ?
R : En général cela vient de la surface sur laquelle est utilisée la souris. Pour obtenir une performance optimale, nous vous recommandons d'utiliser un tapis de souris de bonne qualité ; cependant, la souris fonctionne parfaitement sur la plupart des surfaces, sauf le verre ou les surfaces très réfléchissantes. En cas de doute, essayez d'utiliser la souris sur une autre surface.

Italiano (IT)

Grazie per avere acquistato questo prodotto Perixx. Il prodotto è stato progettato per consentire rapidità di installazione ed uso. La funzione Plug & Play di questa periferica non necessita di un driver specifico con Windows XP, Vista, 7, 8, 10.

Configurazione della connessione

1. Rimuovere la batteria dal dispositivo (solo per ripristino)
2. Inserire la batteria
3. Inserire il ricevitore USB
4. Il dispositivo dovrebbe entrare in funzione dopo qualche secondo. In caso contrario, ripetere dal punto 1

Domande e risposte

D. Dopo avere installato la periferica wireless, perché non funziona?

R: Dipende dalla mancanza di connessione wireless. La periferica non si collega al PC; impostare nuovamente la connessione tra la periferica e il ricevitore.

D. Il mouse wireless ha funzionato i primi giorni, ma ora non funziona bene o non funziona più. Perché?

R: Quando l'alimentazione della batteria è bassa, è possibile che il mouse non funzioni correttamente. Sostituire immediatamente con una batteria nuova e dovrebbe funzionare di nuovo.

D. il puntatore del mouse "balla"?
R: Solitamente ciò è causato dalla superficie sulla quale viene usato il mouse. Per ottenere le migliori prestazioni del mouse, si consiglia di utilizzare un tappetino apposito di alta qualità; tuttavia, di solito il mouse funziona perfettamente sulla maggior parte delle superfici, eccetto il vetro e le superfici altamente riflettenti. Nel dubbio, provare il mouse su una superficie diversa.

Nederlands (NL)

Proficiat met uw aankoop van een Perixx-product. Dit product vraagt weinig tijd om te installeren, zodat u snel aan de slag kunt. Dankzij het Plug&Play-systeem kan het apparaat zonder extra driver werken onder Windows XP, Vista, 7, 8, 10.

Een verbinding maken

1. Verwijder de batterij uit het toestel (alleen reset)
2. Plaats de batterij
3. Steek de USB-ontvanger in het slot
4. Na enkele seconden zou het toestel moeten werken. Herhaal de volledige procedure vanaf stap 1 indien dit niet het geval is

Vragen en antwoorden

V: Mijn muis werkt niet nadat ik ze heb geïnstalleerd. Hoe komt dit?

A: Dit komt omdat er geen draadloze verbinding tot stand werd gebracht. Het apparaat heeft geen verbinding met de pc, stel de verbinding tussen het apparaat en de ontvanger in.

V: De draadloze muis werkte probleemloos gedurende de eerste dagen, waar werkt nu bijna niet meer of helemaal niet. Hoe komt dat?

A: De muis werkt bijna niet meer of helemaal niet als de batterij bijna leeg is. Vervang de batterij, de muis zou nu weer probleemloos moeten werken.

V: De cursor "trilt"?
A: Dit is normal afhankelijk van het oppervlak waarop de muis wordt gebruikt. Voor de beste prestaties van uw muis raden we u aan een goede muismat aan te schaffen. In de meeste gevallen zal de muis echter probleemloos op de meeste oppervlakken functioneren, behalve op glas of op sterk reflecterende oppervlakken. Probeer de muis bij twijfel op een ander oppervlak uit.

PORTUGUÊS (PT)

Obrigado por adquirir um produto Perixx. Este produto foi desenhado para oferecer rápida instalação e utilização. Com a função Plug & Play, este dispositivo não necessita de um controlador específico para Windows 7, 8,10.

Configuração de Ligação

1. Remover a bateria do dispositivo (Apenas Repor)
2. Inserir a bateria
3. Inserir o Receptor USB
4. O dispositivo deve começar a funcionar após alguns segundos. Caso contrário, queira repetir os passo a partir do 1.

Perguntas e Respostas

P. Depois que eu instalo o rato sem fios, por que ele não está trabalhando?

R. Isto é devido aos desaparecidos da conexão wireless. O dispositivo não é conectar com o PC, e setup por favor outra vez a conexão entre o dispositivo e o receptor.

P. O rato sem fios trabalha no primeiro poucos dias, mas não trabalha corretamente agora nem não para de trabalhar. Por que?

R. Quando o poder de bateria é baixo, o rato não pode trabalhar corretamente. Por favor mudar imediatamente uma bateria nova, e deve trabalhar outra vez.

P. O rato treme?

R. Poderá ser provocado pela superfície onde funciona com o rato. Para obter a melhor performance recomendamos um tapete de rato de alta-qualidade, no entanto o rato funcionará perfeitamente na maioria das superfícies excepto vidro e superfícies altamente reflectoras. Se tiver dúvidas tente usar o rato noutro tipo de superfície.

弊社(PERIXX)の製品を購入して頂きましてありがとうございます。本製品は簡易にインストール及び操作できるように設計されています。プラグ & プレイ機能のデバイスはWINDOWS XP, VISTA, 7, 8, 10の環境に対応するため、ドライバをインストール することは必要がありません。

接続方法

1. 電池を取り出してリセットする
2. 再度電池を入れ稼動させる
3. USBレシーバーを挿入
4. 数秒後に使用可能（作動しない場合はもう一度ステップ1から繰り返してください）

質問＆回答(Q＆A)

Q. ワイヤレスマウスをインストールしましたが、なぜ正常に動作しませんか?

A: 原因はワイヤレス接続失敗です。デバイスがパソコンと接続していません。 もう一度デバイスをレシーバとの接続をセッティングしてください。

Q. 最初の2，3日でワイヤレスマウスが正常に動作しましたが、なぜ今反応がありません?

A: 電池の電圧が低くなると，マウスは殆ど動きません。直ちに新しい電池に交換すれば、マウスはまた動くようになります。

Q. マウスポインターの'ジッタ'について

A: マウスが使用される際にマウスとの接触面に一般的に発生することですが、マウスの最高性能を出すためには、ガラス若しくは高反射の接触面を除き、高品質のマウスマントを使用することを勧めます。

感谢您购买Perixx的产品。 本产品的设计让使用者能快速完成安装及操作。 支持即插即用的功能，所以在Windows XP, Vista, 7, 8, 10的操作系统中，本产品不需任何额外的驱动程序。

建立无线连结

1. 从鼠标中移除电池（因需要重设无线连接）
2. 安装电池
3. 插入USB 接收器
4. 连接会於几秒之内完成，如果没有连接成功，请再重覆步骤1的设定

问与答

问. 在无线产品安装完成後，为什么产品还是不能运作?

答: 可能是因为无线连接没有成功。 请确认USB接收器正确插在电脑的USB接口上。 或者重新插拔一次USB接收器，然後重新设定无线连接。

问. 无线鼠标工作一段时间後，突然无法正常运作?

答： 当电池电力快要耗尽的时候， 鼠标就会无法正常运作。 请立即更换新电池， 鼠标就可以回复正常运作。

问. 鼠标的定位不准确?

答： 这可能是因为鼠标所在的表面太过光滑所引起。 如果要让鼠标回复正常， 我们会建议您搭配鼠标垫一起使用。不过正常情况下， 鼠标都可以顺畅的运作， 除非是使用在玻璃或者会高度反射的表面上。 如果有疑虑， 您可以在其它材质的表面上试试看鼠标能否顺利运作。

繁體中文 (TC)

感謝您購買Perixx的產品。本產品的設計讓使用者能快速完成安裝及操作。支援即插即用的功能,所以在Windows XP,Vista,7,8,10的作業系統中,本產品不需任何額外的驅動程式。

建立無線連結

1. 從滑鼠中移除電池(重設無線連結需要)
2. 安裝電池
3. 插入USB接收器
4. 連結會於幾秒之內完成,如果沒有連結成功,請再重覆步驟1的設定

問與答

問. 在無線產品安裝完成後,為什麼產品還是不能運作?

答: 可能是因為無線連結沒有成功。請確認USB接收器正確插在電腦的USB埠上。或者重新插拔一次USB接收器,然後重新設定無線連結。

問. 無線滑鼠工作一段時間後,突然無法正常運作?

答: 當電池電力快要耗盡的時候,滑鼠就會無法正常運作。請立即更換新電池,滑鼠就可以回復正常運作。

問. 滑鼠的定位不準確?

答: 這可能是因為滑鼠所在的表面太過光滑所引起。如果要讓滑鼠回復正常,我們會建議您搭配滑鼠墊一起使用。不過正常情況下,滑鼠都可以順暢的運作, 除非是使用在玻璃或者會高度反射的表面上。如果有疑慮,您可以在其它材質的表面上試試看滑鼠能否順利運作。

periXX

VALUE CREATOR